Strahlergruppen Lautsprecher-System

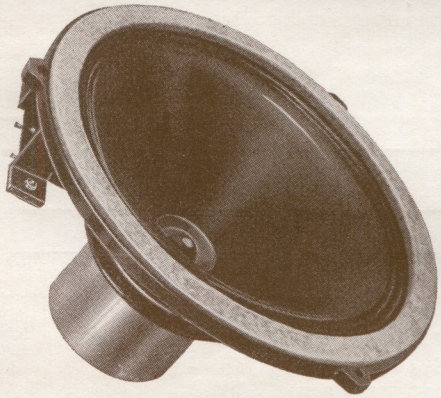

ELA L 8/1262

Dieses permanent-dynamische System ist ein Spezialsystem für TELEFUNKEN-STRAHLERGRUPPEN, (Tonsäulen, Tonstrahler, Tonkörbe) kann aber auch als Einzelsystem verwendet werden.

Es besitzt einen Magneten mit Vorzugsrichtung und ist mit einer Nawi-Membran (nicht abwickelbare Membran) ausgerüstet.

Gegen Verstaubung ist das System durch eine geschlossene Zentriermembran und eine Staubschutzkalotte vollkommen geschützt.

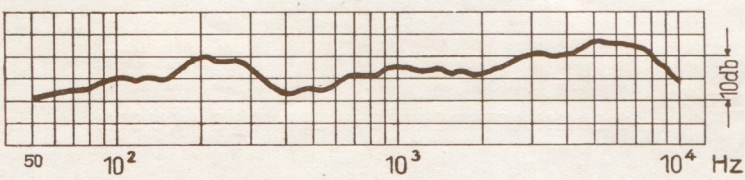

Lautsprechersystem ELA L 8/1262

Belastbarkeit	8 W
Frequenzbereich	ca. 60 – 9000 Hz
Feldstärke im Luftspalt	ca. 11000 Gauß
Mittlere Empfindlichkeit (Ügm) für 1000 Hz	23 $\left[\frac{\mu b \cdot m}{\sqrt{VA}}\right]$
Impedanz der Schwingspule	ca. 4 Ω
Schallwandöffnung	220 mm ∅
Gewicht	1,6 kg
Preis	DM

Einzelübertrager ELA BN 15 507

Dieser wird lose geliefert, kann aber auf das System aufgeschraubt werden.

Gewicht	0,8 kg
Preis	DM

Anschluß an	Anpassung Ω	Aufnahme in W
Normverstärker 100 V	1600 3200 6400	6 3 1,5
25 W-Verstärker – 200 Ω	1600 3200	3 1,5
75 W-Verstärker – 200 Ω	3200 6400	4,7 2,3

Sammelübertrager ELA BN 15 506

für Strahlerhalbgruppen (Siehe Prospekt Tonstrahler). Anschluß von 6 Systemen L 8/1262

Anpassungen	270, 400, 800 Ω
Gewicht	2 kg
Preis	DM

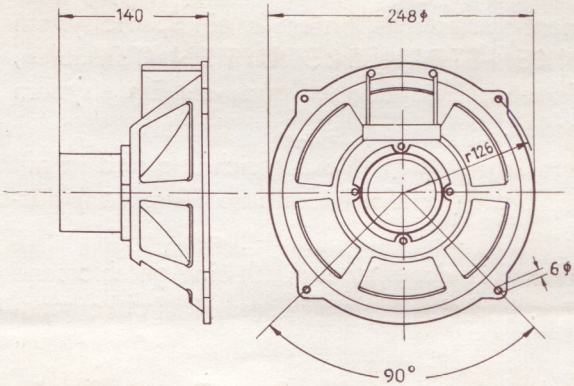

TELEFUNKEN

GESCHÄFTSBEREICH ELEKTROAKUSTIK

M - 7. 53 Gl.